◆2015ULTIMATEネクストジェネレーションズカップ／トーナメント表◆

＜ウィメン部門＞

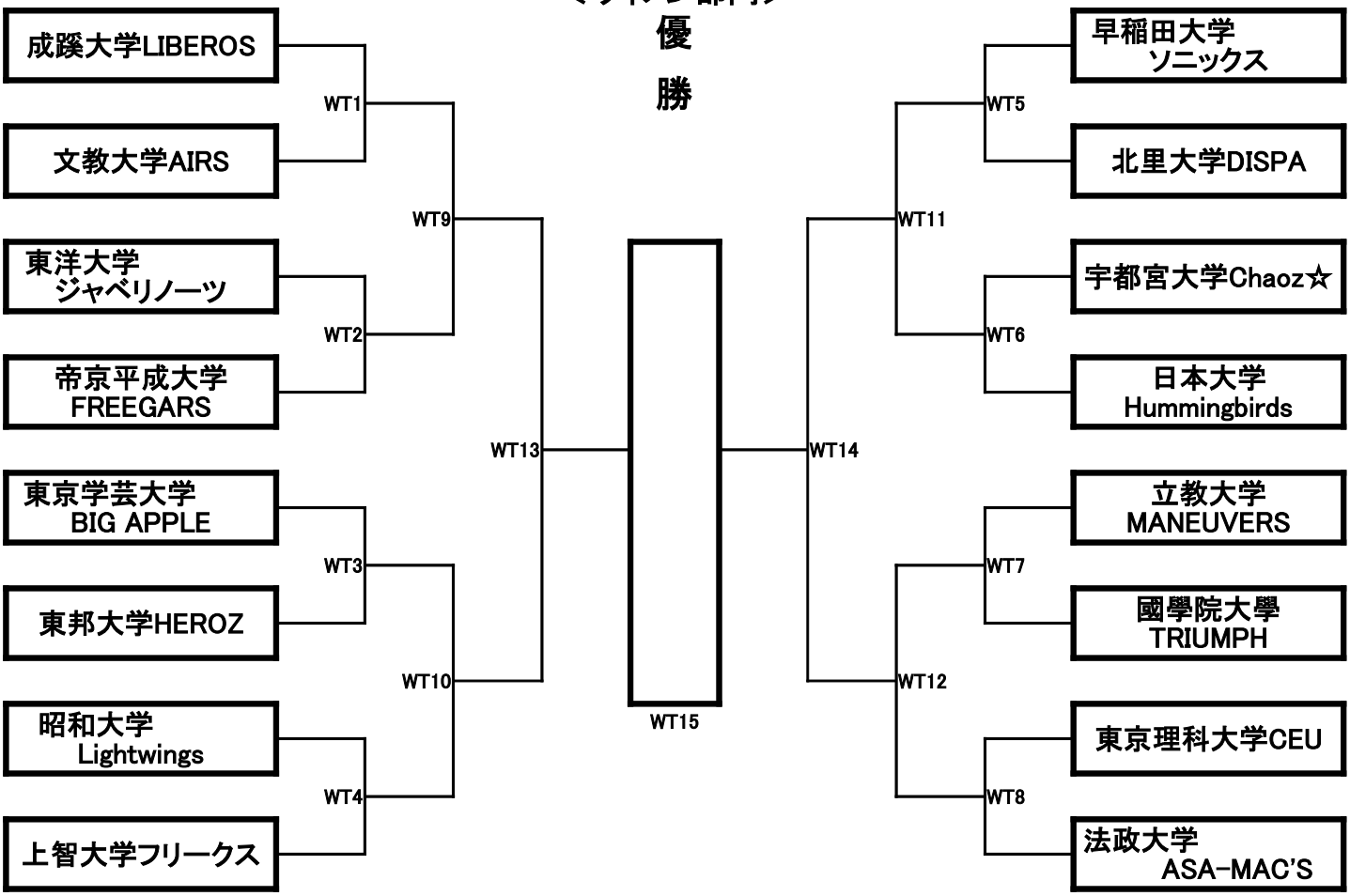

＞3位決定戦＜

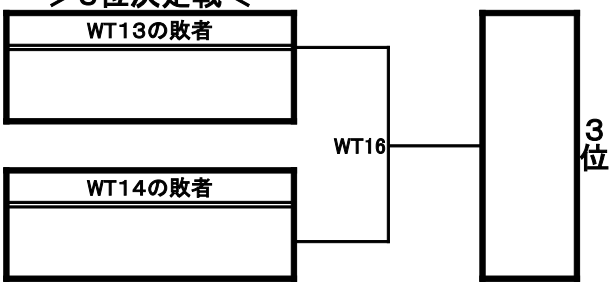

＞5～8位決定戦＜

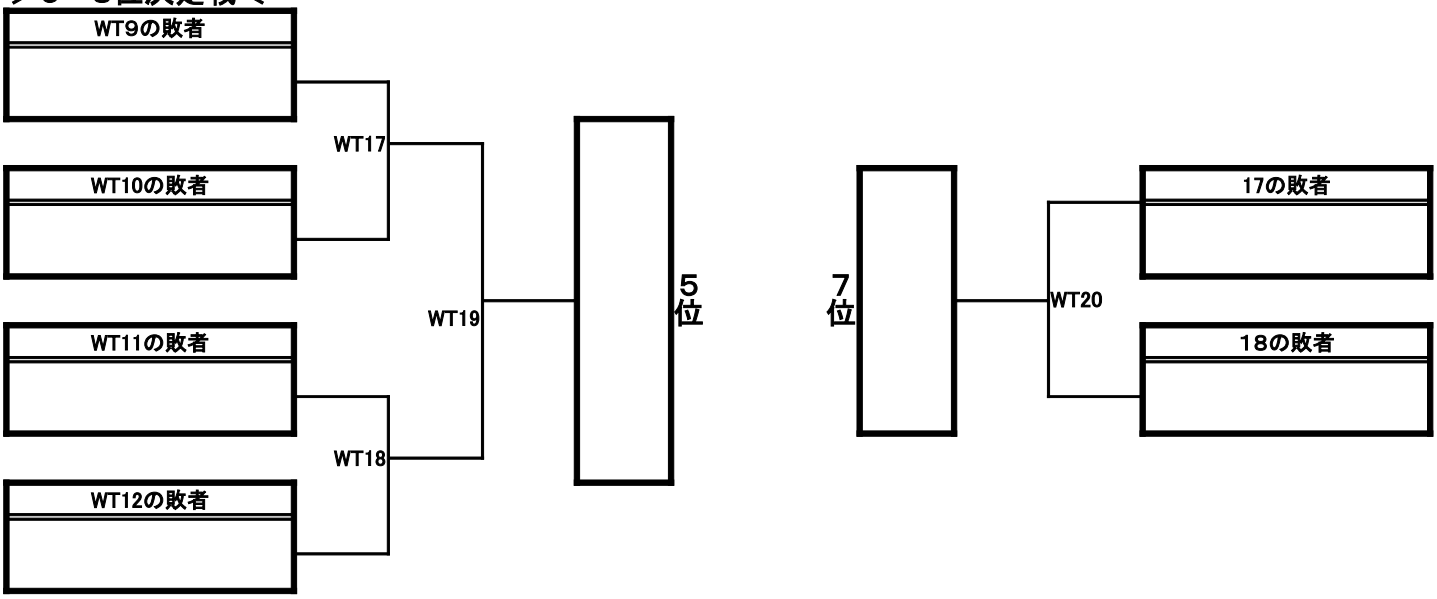

＞9～16位決定戦＜

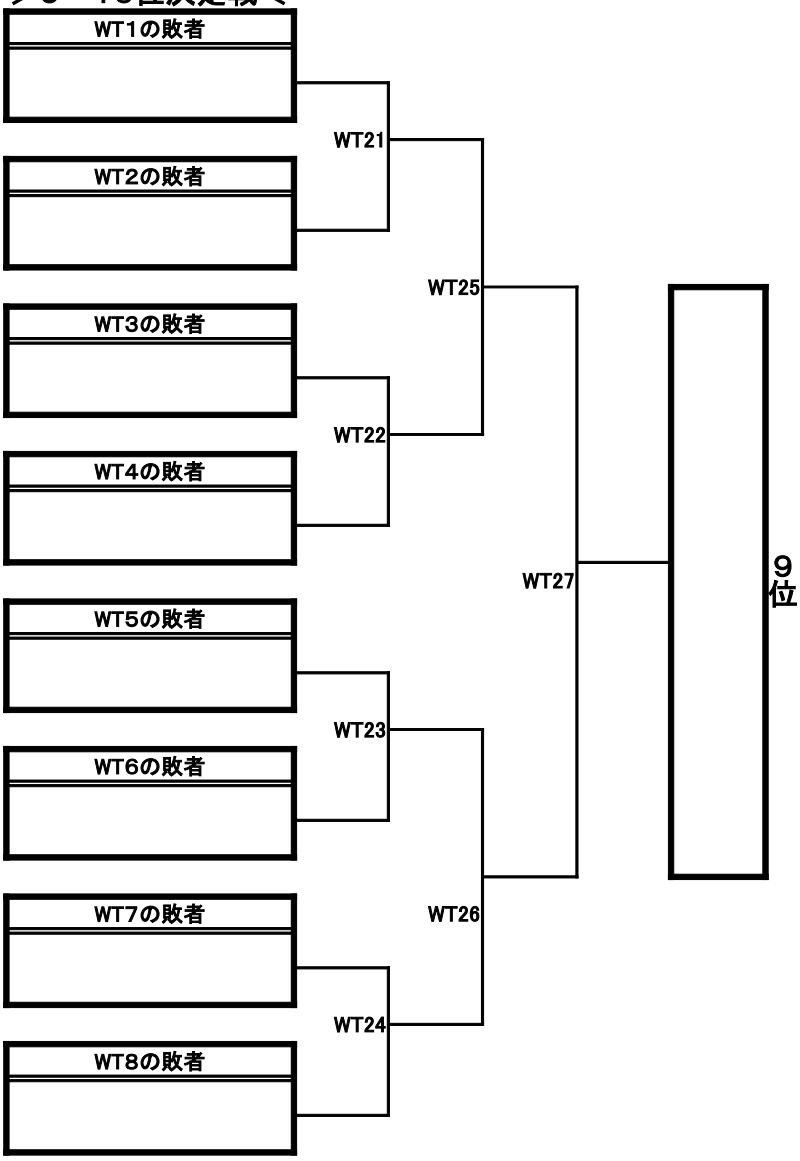

＞11位決定戦＜

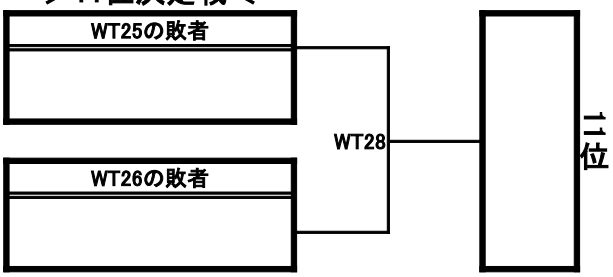

＞13～16位決定戦＜

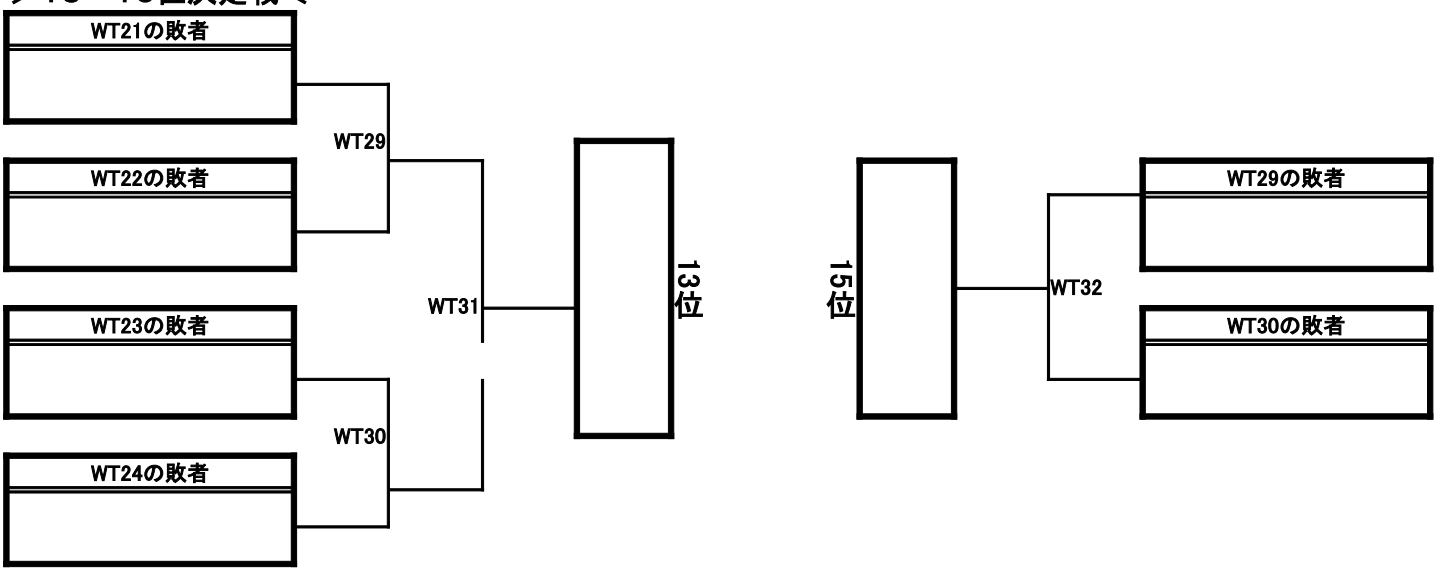

◆2015ULTIMATEネクストジェネレーションズカップ・タイムテーブル◆

6月13日（土）＜ウィメン＞

	時間	西多目的広場		
		第1コート	第2コート	第3コート
1	9:00 9:30	成蹊大学 WT1 文教大学	東洋大学 WT2 帝京平成大学	東京学芸大学 WT3 東邦大学
2	9:40 10:10	昭和大学 WT4 上智大学	早稲田大学 WT5 北里大学	宇都宮大学 WT6 日本大学
3	10:20 10:50	立教大学 WT7 國學院大学	東京理科大学 WT8 法政大学	WT21
4	11:00 11:30	WT22	WT23	WT24
5	11:40 12:10	WT9	WTY10	WT11
6	12:20 12:50	WT12	WT25	WT26
7	13:00 13:30	WT29	WT30	WT17
8	13:40 14:10	WT13（準決）	WT14（準決）	WT18
9	14:20 14:50	WT28（11決）	WT31（13決）	WT32（15決）
10	15:00 15:30	WT19（5決）	WT20（7決）	WT27（9決）
11	15:40 16:20	WT15（決勝）		WT16（3決）
	16:30	閉会式＆表彰式		

◆2015ULTIMATEネクストジェネレーションズカップ／トーナメント表◆

＜オープン部門＞

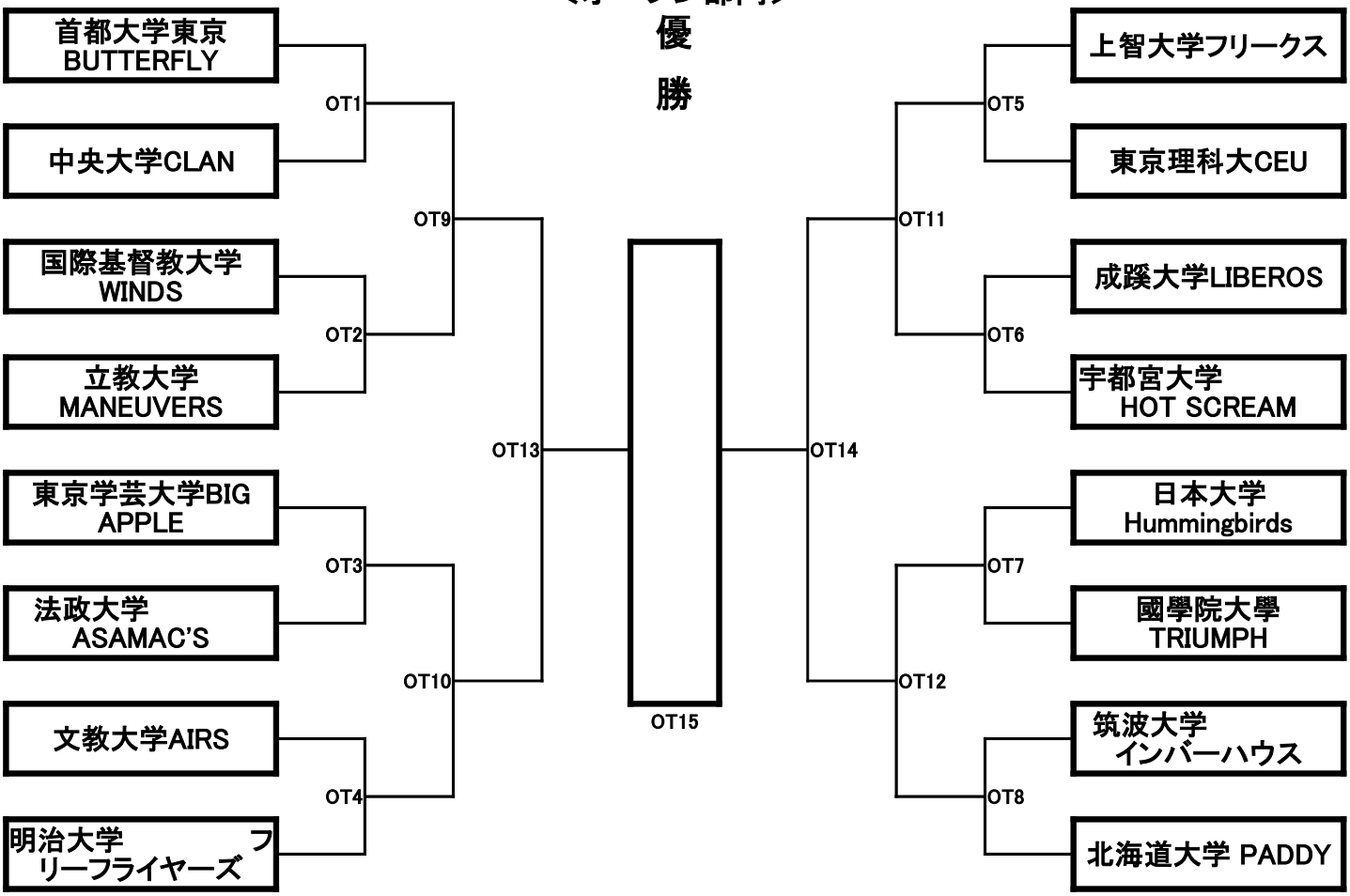

＞3位決定戦＜

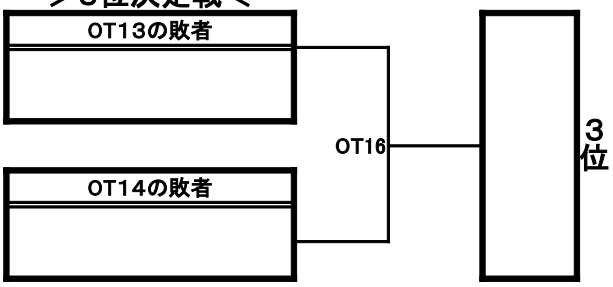

＞5～8位決定戦＜

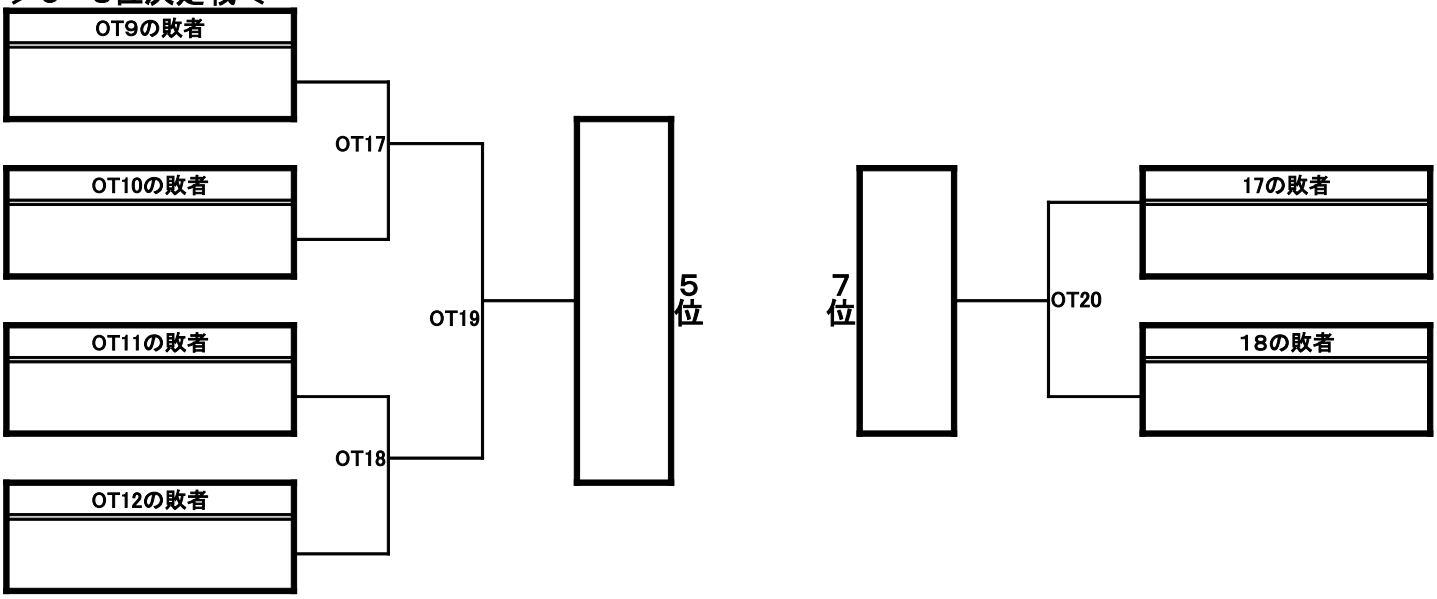

＞9～16位決定戦＜

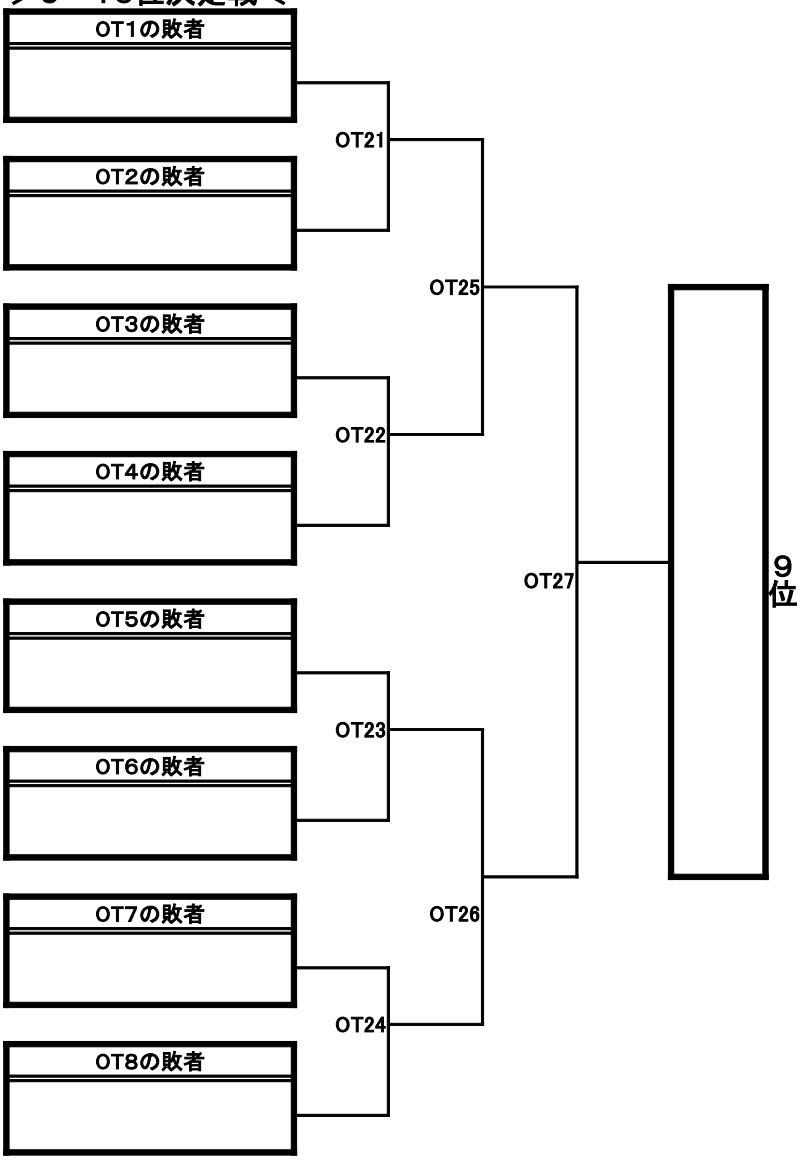

＞11位決定戦＜

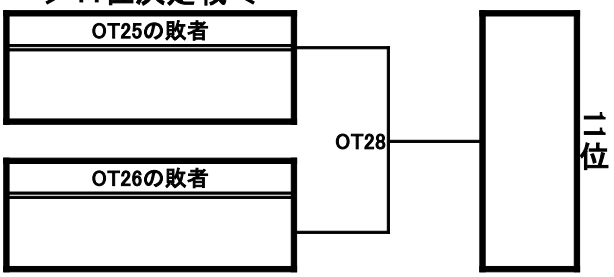

＞13～16位決定戦＜

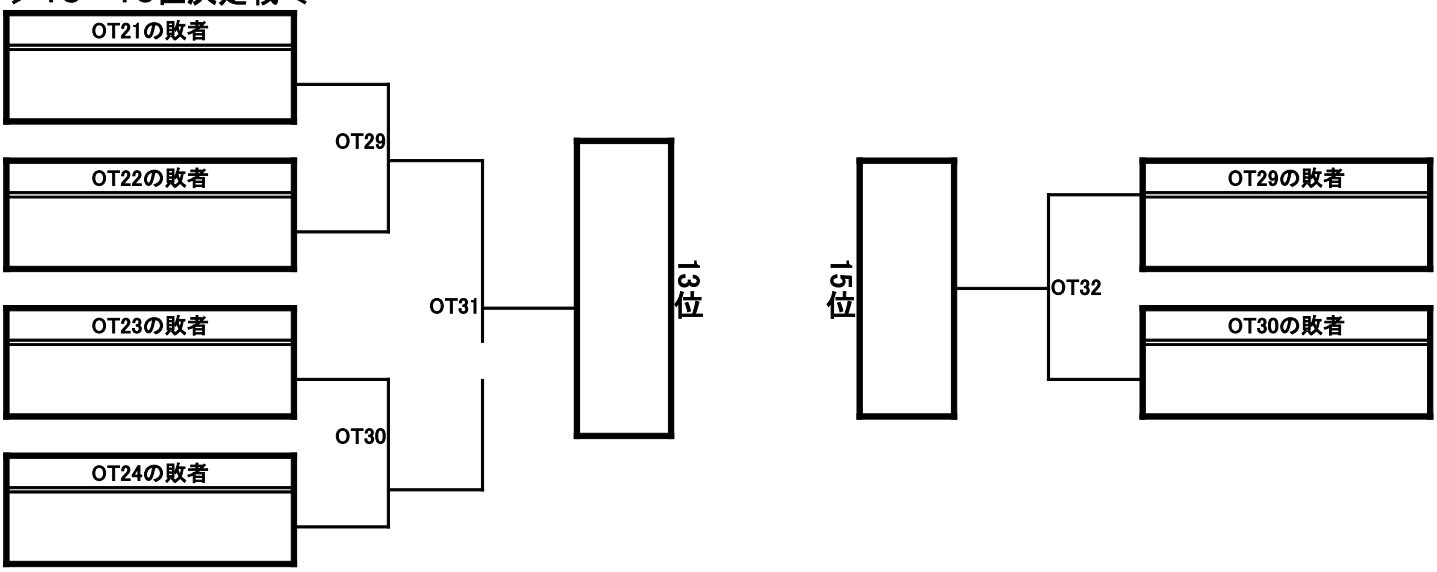

◆2015ULTIMATEネクストジェネレーションズカップ・タイムテーブル◆

6月14日（日）＜オープン＞

	時間	西多目的広場		
		第1コート	第2コート	第3コート
1	9:00 9:30	首都大学 OT1 中央大学	国際基督教大学 OT2 立教大学	東京学芸大学 OT3 法政大学
2	9:40 10:10	文教大学 OT4 明治大学	上智大学 OT5 東京理科大学	成蹊大学 OT6 宇都宮大学
3	10:20 10:50	日本大学 OT7 國學院大学	筑波大学 OT8 北海道大学	OT21
4	11:00 11:30	OT22	OT23	OT24
5	11:40 12:10	OT9	OTY10	OT11
6	12:20 12:50	OT12	OT25	OT26
7	13:00 13:30	OT29	OT30	OT17
8	13:40 14:10	OT13（準決）	OT14（準決）	OT18
9	14:20 14:50	OT28（11決）	OT31（13決）	OT32（15決）
10	15:00 15:30	OT19（5決）	OT20（7決）	OT27（9決）
11	15:40 16:20	OT15（決勝）		OT16（3決）
	16:30	閉会式＆表彰式		